MODULO PER RICHIESTA DI OFFERTA
INQUIRY FORM

FILTRI
FILTERS
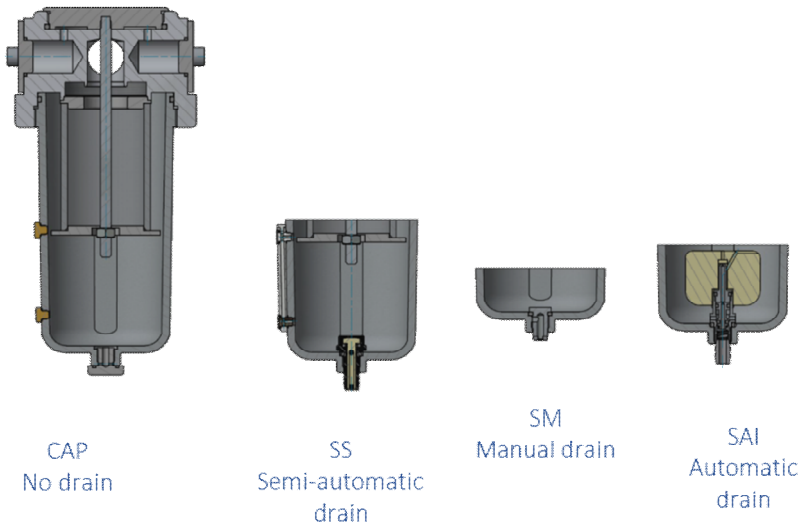
Modello *Model*	
Connessioni o portata richiesta *IN/OUT connections or requested flowrate*	
Pressione in ingresso *Inlet pressure*	
Fluido e materiale di costruzione *Fluid and construction material*	
Temperatura di esercizio *Working temperature*	
grado di FILTRAZIONE *FILTRATION RATE*	
Tipo SCARICO CONDENSA (se richiesto) *Drain type*	
Certificazioni *Certifications*	
Altro.. *Other..*