Gruppo filtro-regolatore + lubrificatore della serie modulare "MD". Il controllo della pressione in uscita è gestito da una membrana. Funzione relieving e scarico della condensa semiautomatico. Lubrificatore con vite per la regolazione della quantità di olio immessa nel flusso.

Group filter-regulator + regulator of "MD" modular line, with holes for wall mounting. Outlet pressure is controlled by a diaphragm. Relieving function and semi-automatic condensate drain system. Adjustable oil rate by a screw on the top of the lubricator.

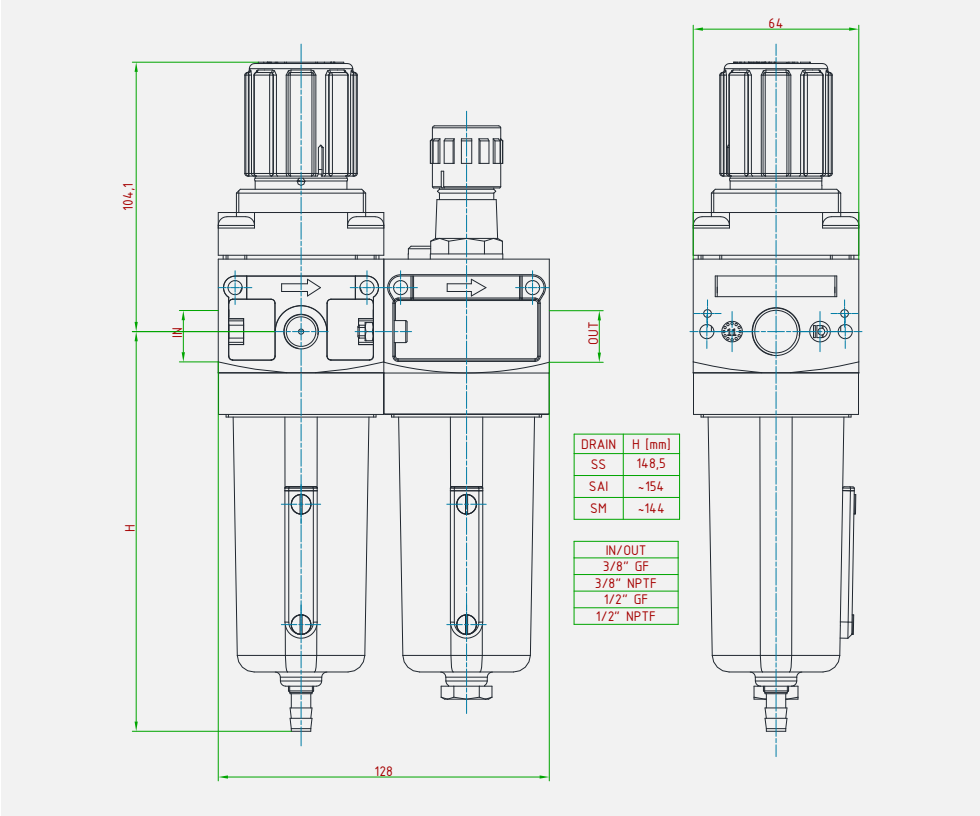

DRAIN	H [mm]
SS	148,5
SAI	~154
SM	~144

IN/OUT
3/8" GF
3/8" NPTF
1/2" GF
1/2" NPTF

CARATTERISTICHE PRINCIPALI
MAIN FEATURES

COMPATIBILITÀ *COMPATIBILITY*	Aria compressa • Gas tecnici e loro miscele *Compressed air • Tecnhical gases and their mixtures*
PRESSIONE DI ESERCIZIO MASSIMA *MAX. INLET PRESSURE*	Con scarico automatico / *With automatic drain* **16 bar** • Con scarico manual o senza scarico (tappo) / *With manual drain or without drain (cap)* **30 bar**
ATTACCHI A PROCESSO *IN/OUT CONNECTION*	3/8"-F • 1/2"-F (GAS/NPT)
TEMPERATURA DI ESERCIZIO *WORKING TEMPERATURE*	-10°+50°C 14+122 °F altri range a richiesta *other temperature ranges on request*
KV *CV*	2,99 m3/h *3,4 US gal/min*
PRESSIONI REGOLABILI *OUTLET PRESSURE RANGE*	0,2 ÷ 1,5 • 0,3 ÷ 3 • 0,8 ÷ 8 • 1,5 ÷ 15 bar
GRADO DI FILTRAZIONE *FILTRATION RATE*	5µm • 50µm (bronzo sinterizzato / sintered bronze)
PESO *WEIGHT*	~1,6 kg *~3,5 lb*
CLASSE DI TENUTA OTTURATORE *PLUG LEAKAGE CLASS*	Grado "A" (UNI EN 12266-1) *"A" class (UNI EN 12266-1)*
CONNESSIONE MANOMETRO *PRESSURE GAUGE CONNECTION*	G 1/8"-F
CERTIFICAZIONI *CERTIFICATIONS*	PED 2014/68/UE • EAC TR CU 010
MATERIALE CORPO E PARTI INTERNE *INTERNALS AND BODY MATERIAL*	Alluminio / plastica / ottone *Aluminum / plastic/ brass*
MATERIALE GUARNIZIONI *SEALS MATERIAL*	NBR • FPM • FVMQ • FFKM
ACCESSORI *ACCESSORIES*	Manometro • Staffa *Pressure gauge • Wall mounting bracket*
KIT RICAMBIO *SPARE PARTS KIT*	Kit completo filtro-riduttore e lubrificatore (vedi scheda 412 + 312) *Complete filter-regulator and lubricator kit (data sheet 412 + 312)*

ID Insert Deal srl

ID Insert Deal si riserva il diritto di cambiare le specifiche del prodotto senza preavviso.
Riproduzione vietata. Tutti i diritti riservati; nessuna parte del presente documento può essere riprodotta senza autorizzazione di ID Insert Deal Srl.
ID Insert Deal reserves the right to change and/or modify product specifications without prior notice.
Reproduction forbidden. All rights reserved; the hereby document can't be reproduced, also partially, without the authorization of ID Insert Deal Srl.

Strada dei Boschi, 40, 20852 Villasanta (MB) Italia +39 039 30 2035 info@idinsertdeal.com