F+R+L 38/12MD

Gruppo modulare F+R+L serie 712
Modular group F+R+L "serie 712"

ALLUMINIO - ALUMINUM

Azienda con sistema di gestione qualità certificato.
certificato N° 50 100 9191
Company with certificated quality management system.
certificate N° 50 100 9191

Gruppi filtro + regolatore + lubrificatore della serie modulare "MD". Il controllo della pressione in uscita è affidato ad una membrana o un pistone. Funzione relieving e scarico della condensa semiautomatico. Lubrificatore con vite per la regolazione della quantità di olio immessa nel flusso.

Group filter + regulator + regulator of "MD" modular line. Outlet pressure is controlled by a diaphragm or a piston. Relieving function and semi-automatic condensate drain system. Adjustable oil rate by a screw on the top of the lubricator.

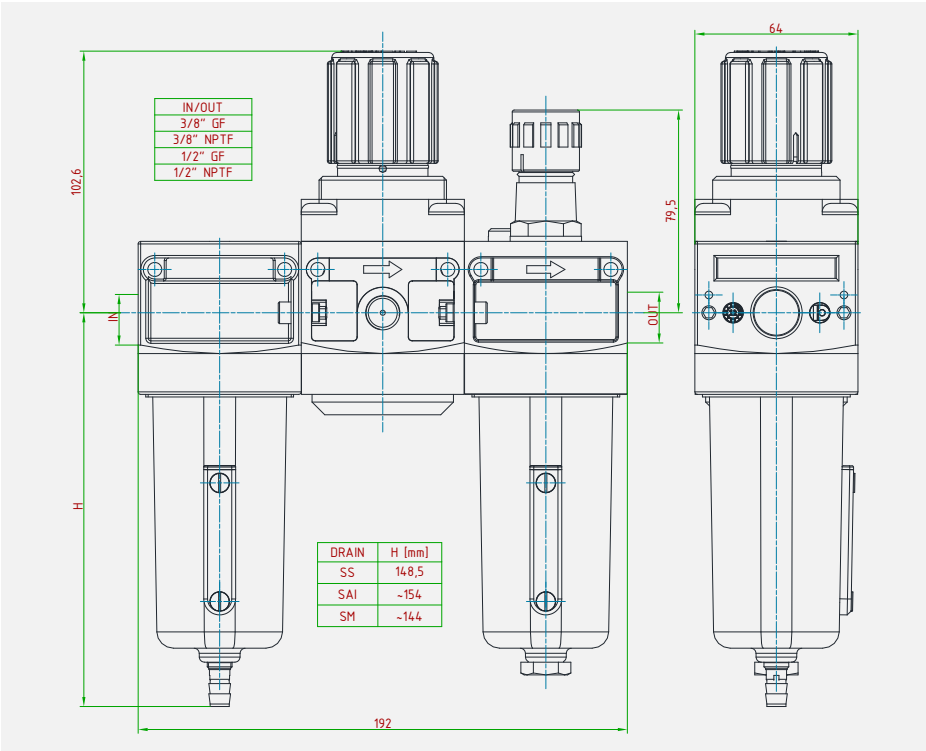

CARATTERISTICHE PRINCIPALI
MAIN FEATURES

COMPATIBILITÀ *COMPATIBILITY*	Aria compressa • Gas tecnici e loro miscele *Compressed air • Tecnhical gases and their mixtures*
PRESSIONE DI ESERCIZIO MASSIMA *MAX. INLET PRESSURE*	Con scarico automatico *With automatic drain* **16 bar** • Con scarico manual o senza scarico (tappo) *With manual drain or without drain (cap)* **30 bar**
ATTACCHI A PROCESSO *IN/OUT CONNECTION*	3/8"-F • 1/2"-F (GAS/NPT)
TEMPERATURA DI ESERCIZIO *WORKING TEMPERATURE*	-10°+50°C +14° +122 °F altri range a richiesta other temperature ranges on request
KV *CV*	2,99 m3/h *3,4 US gal/min*
PRESSIONI REGOLABILI *OUTLET PRESSURE RANGE*	0,2 ÷ 1,5 • 0,3 ÷ 3 • 0,8 ÷ 8 • 1,5 ÷ 15 bar
GRADO DI FILTRAZIONE *FILTRATION RATE*	5µm • 20µm (polietilene/polyethylene)
PRESSIONI REGOLABILI *OUTLET PRESSURE RANGE*	0,2 ÷ 1,5 • 0,3 ÷ 3 • 0,8 ÷ 8 • 1,5 ÷ 15 bar
PESO *WEIGHT*	~ 0,9 kg *~ 1,5 lb*
CLASSE DI TENUTA OTTURATORE *PLUG LEAKAGE CLASS*	Grado "A" (UNI EN 12266-1) *"A" class (UNI EN 12266-1)*
CONNESSIONE MANOMETRO *PRESSURE GAUGE CONNECTION*	G 1/4"-F
CERTIFICAZIONI *CERTIFICATIONS*	PED 2014/68/UE • EAC TR CU 010
MATERIALE CORPO E PARTI INTERNE *INTERNALS AND BODY MATERIAL*	Alluminio / plastica *Aluminum / plastic*
MATERIALE GUARNIZIONI *SEALS MATERIAL*	NBR • FPM • FVMQ • FFKM
ACCESSORI *ACCESSORIES*	Manometro • Staffa *Pressure gauge • Wall mounting bracket*
KIT RICAMBIO *SPARE PARTS KIT*	Kit completo filtro, riduttore e lubrificatore (vedi scheda 212 + 512 + 312) *Complete filter, regulator and lubricator kit (data sheet 212 + 512 + 312)*

ID Insert Deal srl
ID Insert Deal si riserva il diritto di cambiare le specifiche del prodotto senza preavviso.
Riproduzione vietata. Tutti i diritti riservati; nessuna parte del presente documento può essere riprodotta senza autorizzazione di ID Insert Deal Srl.
ID Insert Deal reserves the right to change and/or modify product specifications without prior notice.
Reproduction forbidden. All rights reserved; the hereby document can't be reproduced, also partially, without the authorization of ID Insert Deal Srl.
Strada dei Boschi, 40, 20852 Villasanta (MB) Italia +39 039 30 2035 info@idinsertdeal.com